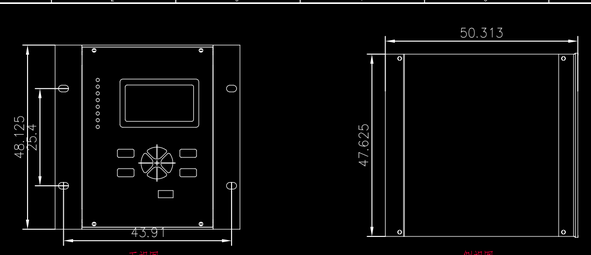

正视图

侧视图

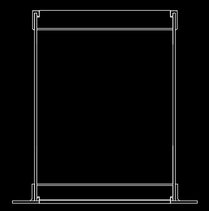

俯视图

线路保护测控装置 IPDL3100	装置三视图(IPDL3100)	南京爱浦克施电气有限公司	第1张 共9张

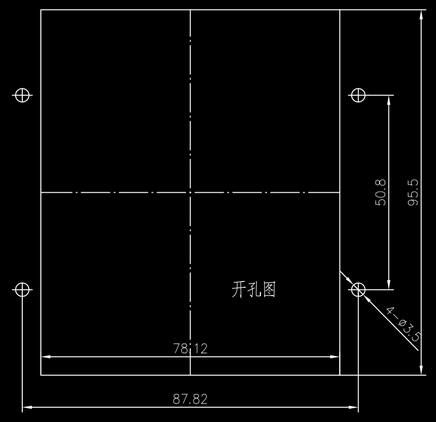

线路保护测控装置 IPDL3100	装置开孔图(IPDL3100)	南京爱浦克施电气有限公司	第2张 共9张

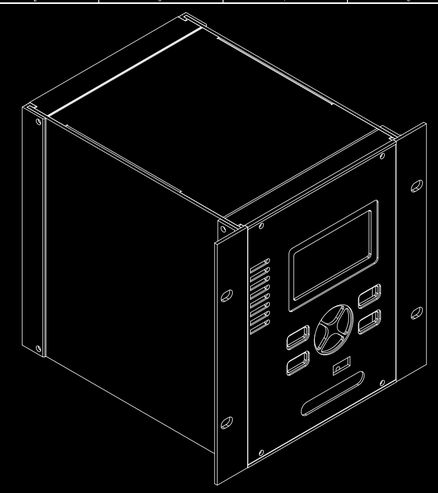

线路保护测控装置 IPDL3100	装置三视图(IPDL3100)	南京爱浦克施电气有限公司	第3张 共9张

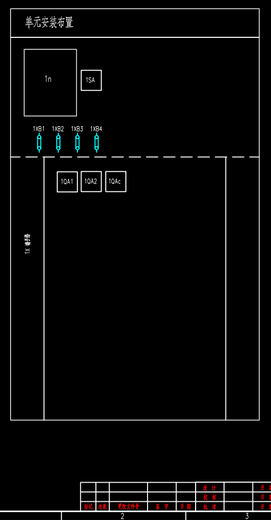

说:
1. 电源等电流电压型 (65A/1.2倍)以下电流等级的端子
2. 当单个负荷为电流型时应留予接线电流端子的位置以备将来时可互换使用
3. 对装有重要的设备时,应在柜内设置可在线开关的广泛应用环境可变化装置

6	1KB	端子排	RSH2.5-2A	4	
5	15A	断路开关	LW21-16N2TS7-6	1	
4	10Ac	直动式气开关	S253S-C01 AC	1	
3	10A2	直动式气开关	S252S-C06 DC	1	
2	10A1	直动式气开关	S252S-C03 DC	1	
1	1n	电源器件产测控装置	IPDL3100	1	
序号	代号	元件名称	型号规格	数量	备注

线路保护测控装置 IPDL3100	安装布置图(IPDL3100)	南京爱浦克施电气有限公司	第4张 共9张

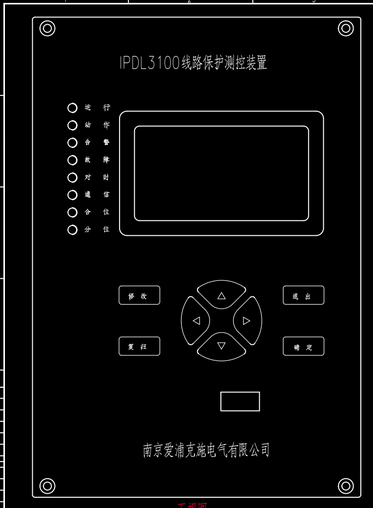

正视图

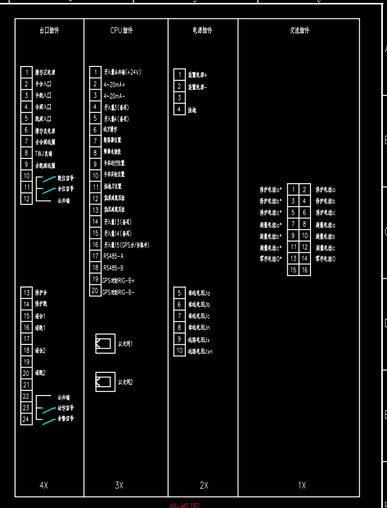

背视图

线路保护测控装置 IPDL3100	面板布置图(IPDL3100)	南京爱浦克施电气有限公司	第5张 共9张

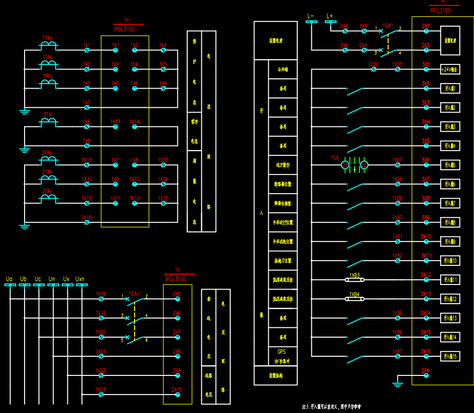

线路保护测控装置 IPDL3100	输入原理图(IPDL3100)	南京爱浦克施电气有限公司	第6张 共9张

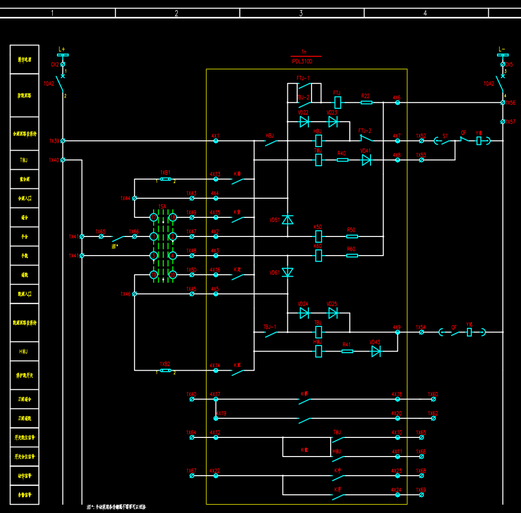

线路保护测控装置 IPDL3100	输出原理图(IPDL3100)	南京爱浦克施电气有限公司	第7张 共9张

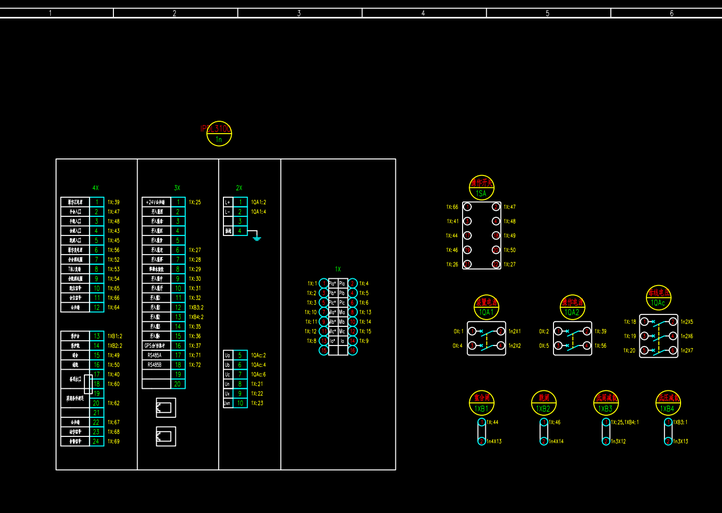

线路保护测控装置 IPDL3100	变电站结线图(IPDL3100)	南京爱浦克施电气有限公司	第8张 共9张

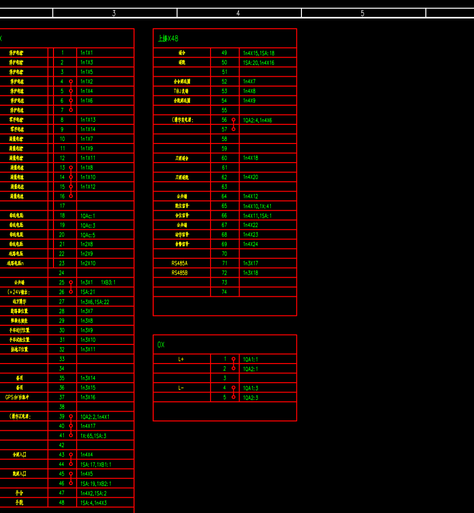

线路保护测控装置 IPDL3100	端子接线图(IPDL3100)	南京爱浦克施电气有限公司	第9张 共9张