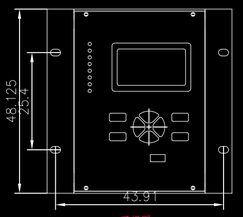

正视图

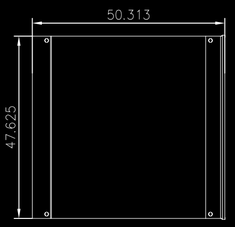

侧视图

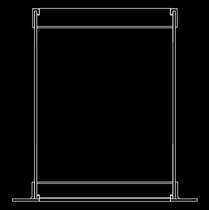

俯视图

其声电动机差动综合保护测控装置 IPDM3402	装置三维图(IPDM3402)	南京爱浦克施电气有限公司	共1张 第1张

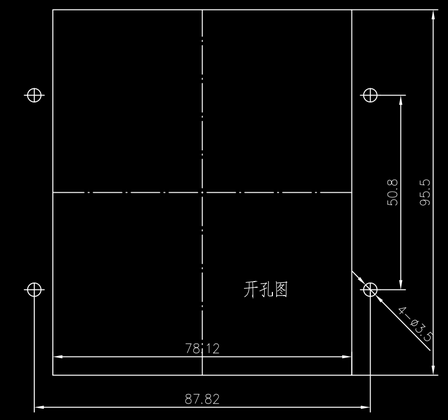

其声电动机差动综合保护测控装置 IPDM3402	装置开孔图(IPDM3402)	南京爱浦克施电气有限公司	共2张 第2张

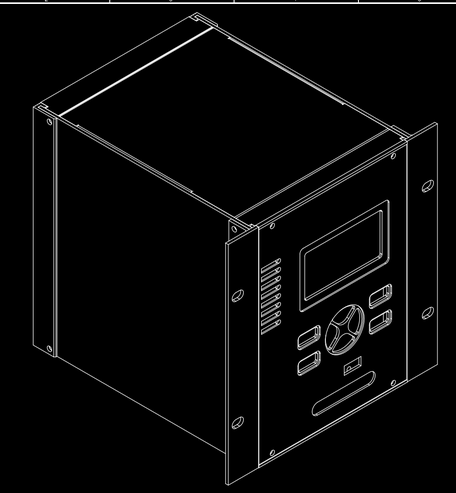

其声电动机差动综合保护测控装置 IPDM3402	装置三维图(IPDM3402)	南京爱浦克施电气有限公司	共3张 第3张

单元安装布置

注:
1.电度单元可配置 2000kW 及以上其声电动机
2.装置开关型及时间型两种参数表,出线可根据用户设置标示时间型出线表
3.设备安置图供参考,各设备的位置可在开关厂家提资后详细优化安置

6	2XB	组合件	RSH2.5-2A	3	
5	2SA	转换开关	LW21-16N/Z157-6	1	
4	2OA4	直动型气开关	S253S-C01 AC	1	
3	2OA2	直动型气开关	S252S-C06 DC	1	
2	2OA1	直动型气开关	S252S-C03 DC	1	
1	2n	其声电动机差动综合保护测控装置	IPDM3402	1	
序号	代号	元件名称	型号规格	数量	备注

其声电动机差动综合保护测控装置 IPDM3402	安装布置图(IPDM3402)	南京爱浦克施电气有限公司	共4张 第4张

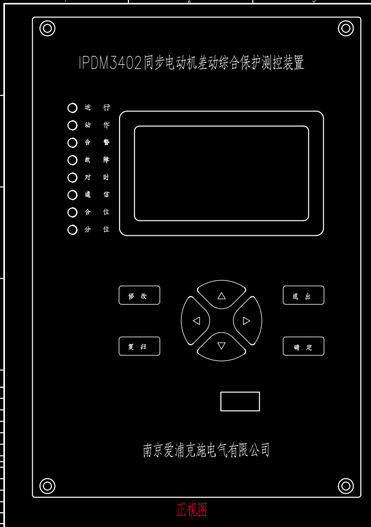

正视图

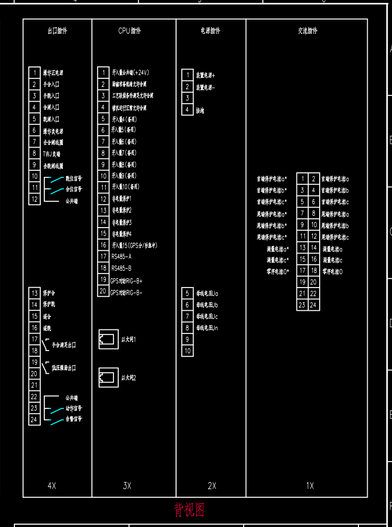

背视图

其声电动机差动综合保护测控装置 IPDM3402	背板装置图(IPDM3402)	南京爱浦克施电气有限公司	共5张 第5张

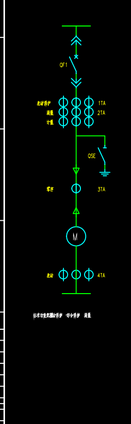

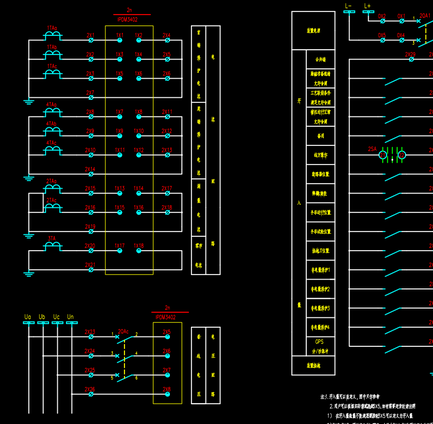

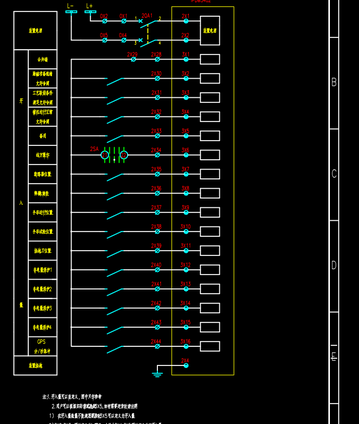

注:1.所有端子应采用压接型端子
2.电气安全要求同时参照电路设计
1)一般电一般装置为满足耐压2kV,电流回路不能超过2.5倍
2)220V,24V等不同电压等级的2kV不能混用,220V等不同电压等级的不能

其声电动机差动综合保护测控装置 IPDM3402	输入原理图(IPDM3402)	南京爱浦克施电气有限公司	共6张 第6张

其声电动机差动综合保护测控装置 IPDM3402	输出原理图(IPDM3402)	南京爱浦克施电气有限公司	共7张 第7张

其声电动机差动综合保护测控装置 IPDM3402	背板接线图(IPDM3402)	南京爱浦克施电气有限公司	共8张 第8张

其声电动机差动综合保护测控装置 IPDM3402	端子接线图(IPDM3402)	南京爱浦克施电气有限公司	共9张 第9张